YAMAKO

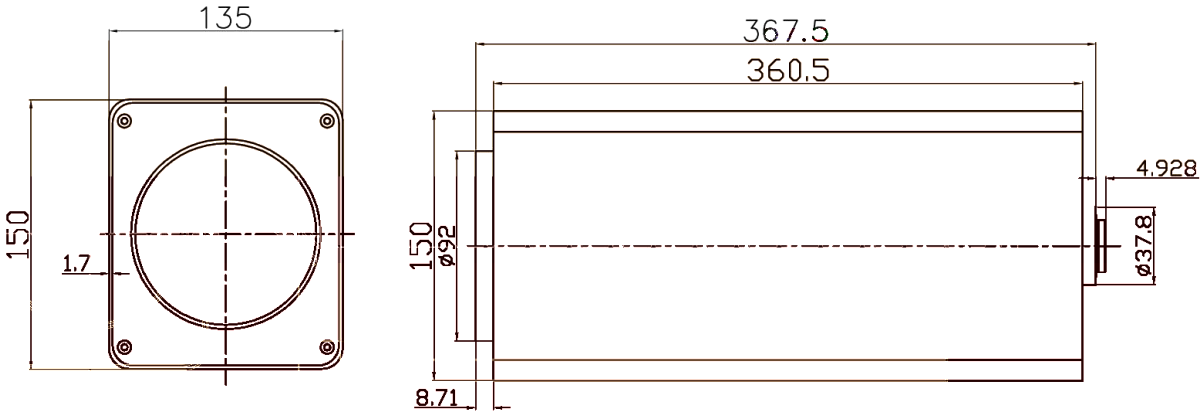
135
150
1.7
367.5
360.5
150
ø92
4.928
ø37.8
8.71